ELETTROPOMPE - *ELECTRIC PUMPS*

TIPO *TYPE* AP

Caratteristiche - *Features*

TIPO *TYPE*	KW assorb. - *input*	AMP 400 V.	PREVALENZA (metri) / *PREVALENCE (meters)*													
			10	12	14	16	18	20	22	24	26	28	30	32	34	36
AP 80 A	1,97	2,90	190	180	170	155	135	110	80	50	20					
AP 80 B	2,19	3,20	270	260	250	225	200	175	150	115	75					
AP 90 A	2,08	5,40	399	375	355	330	305	282	225	190	165	100	25			
AP 90 B	3,60	6,20	460	440	420	400	375	345	310	263	212	150	65	35		
AP 100 A	4,43	8,40	560	550	540	520	500	480	460	440	405	370	330	290	240	
AP 112 A	5,50	11,00	660	650	640	620	595	570	545	520	495	460	420	370	310	
AP 112 B	6,00	12,20	715	700	680	660	640	610	580	550	515	475	435	390	340	280

Vista secondo K - *View from K*

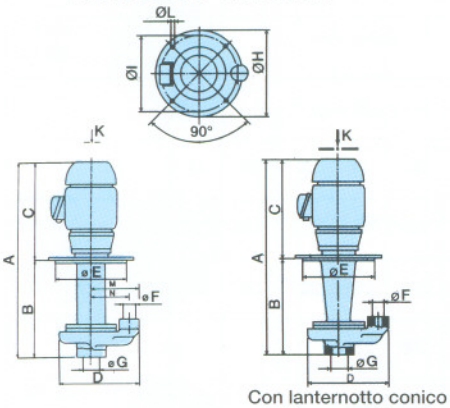

Con lanternotto conico
With conical turret

TIPO *TYPE*	pescante 320			pescante 450			pescante 610			pescante 860												
	A	B	KG.	A	B	KG.	A	B	KG.	A	B	KG.	C	D	ØE	ØF	ØG	ØH	ØI	ØL	M	N
AP80 A/50	620	320	36	750	450	42	910	610	44	1100	860	46	300	280	240	1-1/4"	2-1/2"	300	270	13	170	136
AP80 B/100	620	320	36	750	450	43	910	610	45	1100	860	47	300	280	240	1-1/4"	2-1/2"	300	270	13	170	136
AP90 A/150	675	320	41	805	450	47	965	610	49	1215	860	51	355	280	240	1-1/2"	2-1/2"	300	270	13	170	136
AP90 B/200	675	320	43	805	450	49	965	610	51	1215	860	53	355	280	240	1-1/2"	2-1/2"	300	270	13	170	136
AP100 A/300	700	320	48	830	450	54	990	610	56	1240	860	58	380	280	240	1-1/4"	2-1/2"	300	270	13	170	136
AP112 A/300	730	320	59	860	450	65	1020	610	67	1270	860	69	410	280	240	1-1/2"	2-1/2"	300	270	13	170	136
AP112 B/500	730	320	61	860	450	67	1020	610	69	1270	860	71	410	320	240	1-1/2"	2-1/2"	300	270	13	190	145

Pescante 320

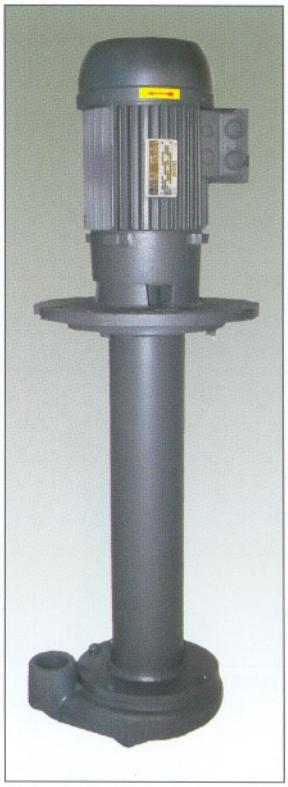

Pescante 450/860